PSA2100W 防水型压力开关

耐压：1000PSI，量程:2～100PSI 死区可调

1. 产品简介

NEW-FLOW 的 PSA2100W 型防水压力开关设计用于控制系统中，PSA2100W 具有设定点重复性高，死区窄的特点，根据要求有各种量程范围可选，设定点很容易调整，不需要特殊工具.

2. 特点

防护等级:NEMA4, 4X, IP65
耐　　压:可达 1000psi
可调范围:2～100psi
工作温度:-20～205℃
死　　区：可调整

3. 技术参数

开关参数:20Amp@240VAC
　　10Amp@250VAC
外壳:压铸铝合金，表面喷涂
电气连接:1/2"、3/4"NPT(F)
压力元件:焊接型膜片
过程材质:接湿件全316SS
过程连接:1/2" 或 1/4"NPT(F)

5. 外形结构

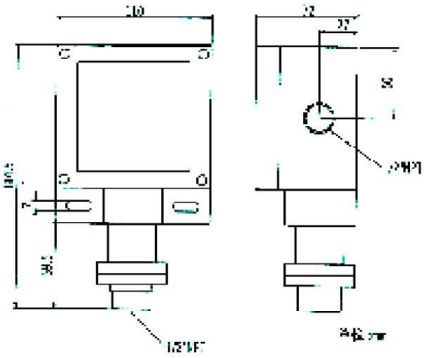

4. 量程范围表

代码	压力范围	可调死区	最大耐压
04R	2～12psi	1.2～3	1000psi
10R	2～16psi	1.6～4	1000psi
20R	2～20psi	2～5	1000psi
30R	3～28psi	2.8～7	1000psi
40R	7～100psi	9.9～28.4	1000psi

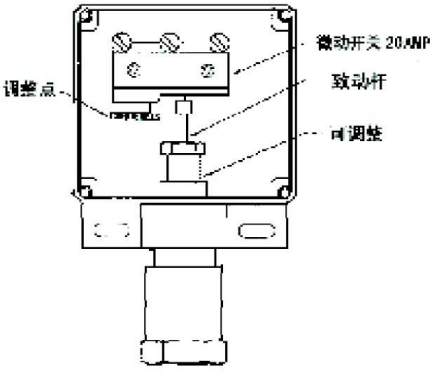

6. 订购信息

PSA2100W	测量范围（见量程范围表）

代码	接湿件材质
A	316SS

代码	过程连接
1	1/2"NTP(F)
2	1/4"NPT(F)

代码	电气连接
E	3/4"NPT(F)
F	1/2"NPT(F)(标准)

代码	开关形式
1	1个 SPDT

PSA2100W	10R	A	1	F	1

完整订购代码